VISIT…

ПАСПОРТ

9-мм пистолет-пулемет „КЕДР“

№

1. ВВЕДЕНИЕ

Приступая к эксплуатации пистолета-пулемета, внимательно изучите паспорт. Настоящий паспорт кратко ознакомит с основными техническими характеристиками и правилами эксплуатации пистолета-пулемета.

2. НАЗНАЧЕНИЕ

9-мм пистолет-пулемет «КЕДР» конструкции Драгунова является индивидуальным оружием и предназначен для ведения стрельбы на дальности до 50 м. Наиболее целесообразно вести стрельбу на дальности до 25 м, так как в этих пределах сохраняются достаточный запас убойного действия пули и характеристики рассеивания, обеспечивающие надежное поражение характерных целей.

Для стрельбы из пистолета-пулемета применяются 9-мм (пистолетные) патроны П ст гж ТУ МО № А 9003—80.

3. ТЕХНИЧЕСКИЕ ХАРАКТЕРИСТИКИ

Калибр, мм	9,0
Длина образца общая, мм:	
— с откинутым прикладом	530
— со сложенным прикладом	305
Наибольшая ширина, мм	54
Длина ствола, мм	120
Масса образца без патронов, кг:	
— с 20-ти патронным магазином	1,54
— с 30-ти патронным магазином	1,57
Емкость магазина, шт., патронов	20 и 30
Начальная скорость пули, м/с	310
Темп стрельбы, выстр./мин	1000
Длина прицельной линии, мм	213
Прицельная дальность, м	25

4. СОСТАВ ИЗДЕЛИЯ И КОМПЛЕКТНОСТЬ

4.1. Пистолет-пулемет «КЕДР» состоит из следующих основных частей и механизмов (рис. 1, рис. 2):

— ствола со ствольной коробкой, открытым прицелом и складывающимся прикладом;

— затвора;

— ударно-спускового механизма;

— возвратного механизма;

— магазина;

— предохранителя-переводчика;

— крышки ствольной коробки.

4.2. Комплектность:

Пистолет-пулемет (с двумя магазинами)	1
Протирка	1
Выколотка	1
Ключ для регулировки мушки	1
Масленка	1
Упаковка	1
Паспорт	1

5. УСТРОЙСТВО И ПРИНЦИП РАБОТЫ

Автоматика пистолета-пулемета основана на использовании энергии отдачи свободного затвора. Ударно-спусковой механизм куркового типа, позволяющий вести стрельбу в одиночном и автоматическом режиме (короткими очередями по 3—4 выстрела и непрерывно). Подача патронов осуществляется из двухрядного коробчатого магазина. Для повышения устойчивости при стрельбе пистолет-пулемет снабжен складывающимся прикладом. Стрельба может вестись также и при сложенном прикладе как с удержанием двумя руками, так и с удержанием одной рукой за пистолетную рукоятку. Прицельное приспособление комбинированного типа: при откинутом прикладе в рабочее положение повернут диоптрический целик, при складывании приклада в походное положение поворачивается открытый целик.

Перед выстрелом затвор пистолета-пулемета под действием возвратной пружины занимает крайнее переднее положение. При выстреле пороховые газы, действующие на дно гильзы, начинают перемещать массивный затвор в крайнее заднее положение. При этом затвор извлекает стреляную гильзу из патронника и выбрасывает ее из ствольной коробки, взводит курок и сжимает возвратную пружину.

В переднее положение затвор накатывается под действием возвратного механизма. При этом он досылает в патронник очередной патрон и запирает канал ствола. Запирание осу-

ществляется за счет инерции затвора и усилия возвратной пружины. При установке предохранителя-передатчика на автоматическую стрельбу она будет продолжаться до тех пор, пока нажат спусковой крючок и в магазине есть патроны. При установке предохранителя-переводчика на одиночную стрельбу после каждого выстрела необходимо отпустить спусковой крючок и для производства выстрела снова нажать на него.

6. УКАЗАНИЯ МЕР БЕЗОПАСНОСТИ

6.1. Не допускать к стрельбе из пистолета-пулемета лиц, не усвоивших правил и приемов стрельбы, требований по мерам безопасности и не изучивших пистолета-пулемета «КЕДР».

6.2. Перед стрельбой подготовить пистолет-пулемет «КЕДР» согласно указаниям настоящего паспорта.

6.3. При производстве учебных стрельб посторонние лица обязаны находиться сзади стрелка.

6.4. Для снаряжения магазина использовать только пригодные для стрельбы патроны. Запрещается использовать патроны, давшие осечку.

6.5. При установке предохранителя-переводчика в положения «предохранение», «одиночная стрельба», «автоматическая стрельба», флажок должен быть четко зафиксирован на соответствующей установке. Запрещается вести стрельбу из пистолета-пулемета при флажке предохранителя-переводчика, находящегося в промежуточном положении.

6.6. Для предупреждения раздутия или разрыва ствола запрещается затыкать или закрывать ствол.

6.7. При стрельбе из пистолета-пулемета в условиях, при которых вода попала в канал ствола, следует обязательно удалить воду из канала ствола путем встряхивания (1—2 раза) пистолета-пулемета.

6.8. При заряжании или разряжении пистолета-пулемета ствол должен быть направлен в безопасную сторону.

6.9. Перед контрольным осмотром пистолета-пулемета, устранением задержек и разборкой пистолет-пулемет обязательно разрядить.

6.10. Перед переводом пистолета-пулемета из боевого положения в походное необходимо перевести предохранитель-переводчик в положение «предохранение», при этом ствол должен быть направлен в сторону, безопасную для стрелка и окружающих.

7. ТЕХНИЧЕСКОЕ ОБСЛУЖИВАНИЕ

7.1. Перед выполнением стрельбы из пистолета-пулемета необходимо:

7.1.1. При расконсервации пистолета-пулемета:

1) произвести неполную разборку пистолета-пулемета;

2) произвести чистку пистолета-пулемета от консервационной смазки;

3) осмотреть узлы и детали пистолета-пулемета в разобранном виде;

4) смазать подвижные части и внутреннюю полость ствольной коробки пистолета легким слоем смазки;

5) канал ствола и патронник протереть насухо и произвести визуальный осмотр;

6) собрать пистолет-пулемет;

7) снарядить магазин патронами;

8) вставить магазин в направляющую горловину ствольной коробки и продвинуть вверх до тех пор, пока защелка магазина не заскочит в фиксирующий паз магазина, при этом обязательно должен произойти щелчок;

9) перевести предохранитель-переводчик в положение «одиночная стрельба»;

10) отвести затвор в крайнее заднее положение и резко отпустить.

7.1.2. При штатной эксплуатации пистолета-пулемета необходимо провести работы согласно подпунктам 7.1.1.7; 7.1.1.8; 7.1.1.9; 7.1.1.10.

7.2. По окончании стрельбы:

— отделить магазин;

— убедиться в отсутствии патрона в патроннике;

— произвести неполную разборку;

— смазать и вычистить пистолет-пулемет;

— собрать пистолет-пулемет и проверить его работоспособность;

— перевести предохранитель-переводчик в положение «предохранение».

— расснарядить магазин.

7.3. Разборка и сборка.

Разборка пистолета-пулемета может быть неполной и полной. Неполная разборка производится для чистки, смазки и осмотра пистолета-пулемета; полная — при сильном загрязнении после нахождения его под дождем или снегом, а также при ремонте.

Порядок неполной разборки:

— отделить магазин, для чего взять пистолет-пулемет правой рукой за рукоятку, а левой — за магазин; отжать большим пальцем левой руки защелку магазина до упора и поступательным движением руки извлечь магазин из направляющей горловины;

— проверить, нет ли в патроннике патрона, для чего перевести флажок предохранителя-переводчика в положение «одиночная стрельба», отвести затвор левой рукой в заднее положение и, осмотрев патронник, отпустить затвор;

— если приклад сложен в положение «по-походному», то перевести его в боевое положение, нажав указательным пальцем правой руки на защелку приклада, размещенную в затылке приклада, повернуть его до фиксации в боевом положении,

— отделить крышку ствольной коробки, для чего повернуть защелку крышки на 90° в любом направлении; приподнять задний конец крышки и движением назад вывести передний конец крышки из паза на вкладыше;

— отделить возвратный механизм, для чего, взявшись большим и указательным пальцами за рифленые поверхности основания возвратного механизма, отжать его вперед до выхода в паз для извлечения затвора; приподнять основание возвратного механизма до выхода из направляющих ствольной коробки и, повернув его на 180° относительно оси возвратной пружины, извлечь возвратную пружину из направляющего отверстия затвора;

— отделить затвор, для чего отвести его за рукоятку до крайнего заднего положения и движением вверх извлечь его из направляющих ствольной коробки;

— отделить предохранитель-переводчик, для чего, повернуть его по часовой стрелке так, чтобы его флажок занял вертикальное положение, и движением вправо отделить его от ствольной коробки;

— отделить ударно-спусковой механизм, для чего повернуть передний конец вверх сначала приблизительно на 45°, а затем на 90° и движением вперед вывести цапфы упора боевой пружины из пазов ствольной коробки, слегка повернув вокруг вертикальной оси извлечь из ствольной коробки.

Сборку после неполной разборки производить в обратном порядке.

7.4. Чистка и смазка.

Чистку и смазку пистолета-пулемета производить после

каждой стрельбы и периодически 1 раз в 2—3 месяца, если пистолет-пулемет не применялся.

Для чистки и смазки применять:

— ружейное масло РЖ по ТУ 38-1011315—90 — для чистки и смазки всех частей и механизмов;

— раствор РЧС (раствор чистки стволов) — для чистки канала ствола и других частей пистолета-пулемета, подвергшихся воздействию пороховых газов;

— ветошь — для обтирки, чистки и смазки.

Для удобства чистки пазов и отверстий можно применять деревянные палочки.

Смазку наносить только на хорошо очищенную и сухую поверхность металла немедленно после чистки.

Примечание. Раствор РЧС приготовляется в следующем составе:
— вода — 1 л;
— углекислый аммоний — 200 г;
— двухромовокислый калий (хромпик) — 3—5 г.

Раствор приготовляется в том количестве, какое необходимо для чистки оружия. Небольшое количество раствора РЧС разрешается хранить не более 7 суток в бутылках, закупоренных пробкой, в темном месте и вдали от нагревательных приборов.

8. ЗАДЕРЖКИ ПРИ СТРЕЛЬБЕ И СПОСОБЫ ИХ УСТРАНЕНИЯ

Пистолет-пулемет при правильном обращении с ним, внимательном уходе и бережном отношении является надежным оружием.

Однако при длительной работе, а также при эксплуатации в форсированных условиях могут возникать задержки при стрельбе.

Для предупреждения задержек при стрельбе из пистолета-пулемета необходимо:

— правильно подготовить пистолет-пулемет к стрельбе;

— своевременно и с соблюдением всех правил осматривать, чистить и смазывать пистолет-пулемет; особенно тщательно следить за чистотой и смазкой трущихся деталей пистолета-пулемета;

— перед стрельбой осматривать патроны: неисправные и грязные патроны для стрельбы не применять;

— во время стрельбы и при передвижении оберегать пистолет-пулемет от загрязнения и ударов.

Если при стрельбе произойдет задержка, то ее нужно устранить, как указано в таблице 1.

Таблица 1

Задержки и их характеристики	Причины задержек	Способы устранения
1. Осечка. Затвор в крайнем переднем положении, курок спущен, но выстрела не произошло	Неисправность патрона	Перезарядить пистолет-пулемет и продолжить стрельбу
	Сгущение смазки, загрязнение или затирание ударника	Разрядить, разобрать, осмотреть и прочистить пистолет-пулемет. В случае затирания ударника отправить пистолет-пулемет в ремонтную мастерскую
	Осадка или излом боевой пружины	Разрядить пистолет-пулемет, отправить в ремонтную мастерскую
2. Пропуск подачи. Затвор находится в крайнем переднем положении, но патрона в патроннике нет	Загрязнение магазина	Перезарядить пистолет-пулемет и продолжить стрельбу. При повторной задержке разобрать и прочистить магазин
	Помятость корпуса магазина, осадка или излом пружины подавателя	Заменить неисправный магазин и отправить его в ремонтную мастерскую
3. Непродвижение патрона из магазина в патронник. Затвор остановился в промежуточном положении вместе с патроном, не дослав его в патронник	Загрязнение магазина или направляющих ствольной коробки, направляющих затвора	Дослать затвор за рукоятку вперед и продолжить стрельбу. При повторной задержке разрядить пистолет-пулемет, разобрать и прочистить пистолет-пулемет и магазин
	Погнутость направляющих загибов корпуса магазина	Заменить неисправный магазин и отправить его в ремонтную мастерскую
4. Прихват (ущемление) гильзы затвором. Гильза заклинена между затвором и казенным срезом ствола (передним вкладышем)	Загрязнение направляющих ствольной коробки, направляющих затвора, паза под выбрасыватель	Выбросить прихваченную гильзу отведением затвора назад, при этом пистолет-пулемет удерживать экстракционным окном вниз. При повторной задержке прочистить
	Скрошенность или поломка зацепа выбрасывателя, выступа отражателя; осадка или излом пружины выбрасывателя	Разрядить пистолет-пулемет, отправить в ремонтную мастерскую

9. ГАРАНТИЙНЫЕ ОБЯЗАТЕЛЬСТВА

При правильной эксплуатации предприятие-изготовитель гарантирует исправную работу пистолета-пулемета «КЕДР» при настреле до 4000 выстрелов 9-мм патронами П ст гж ТУ МО № А 9003—80, после чего пистолет-пулемет должен быть направлен в ремонтный орган для определения возможности его дальнейшей эксплуатации.

10. СВИДЕТЕЛЬСТВО О КОНСЕРВАЦИИ И УСЛОВИЯХ ХРАНЕНИЯ

9-мм пистолет-пулемет «КЕДР» и магазины для длительного хранения подвергнуты на предприятии-изготовителе консервации в ингибитированную бумагу УНИ.

Гарантийный срок сохранения консервации до 7 лет.

Пистолет-пулемет должен храниться в сухих закрытых и проветриваемых помещениях.

11. СВИДЕТЕЛЬСТВО О ПРИЕМКЕ

9-мм пистолет-пулемет «КЕДР» №[illegible] соответствует техническим условиям МП-91. ТУ. и признан годным для эксплуатации.

Дата выпуска 21.10.93

Начальник цеха

Представитель ОТК

12. СЛУЖБА ПИСТОЛЕТА-ПУЛЕМЕТА

12.1. Паспорт должен отражать техническое состояние, эксплуатацию и ремонт пистолета-пулемета.

12.2. Количество выстрелов, задержки, способы их устранения должны записываться немедленно после окончания боя или учения.

12.3. Все записи в паспорте должны быть выполнены чернилами отчетливо и аккуратно.

12.4. Форма заполнения при эксплуатации пистолета-пулемета приведена в таблице 2.

Таблица 2

Число, месяц, год	Количество выстрелов		Род задержек и поломок	Способ устранения задержек	Подпись
	в день стрельбы	с начала эксплуатации			

Таблица 2

Число, месяц, год	Количество выстрелов		Род задержек и поломок	Способ устранения задержек	Подпись
	в день стрельбы	с начала эксплуатации			

Таблица 2

Число, месяц, год	Количество выстрелов		Род задержек и поломок	Способ устранения задержек	Подпись
	в день стрельбы	с начала эксплуатации			

7/93—Заказ № 1732

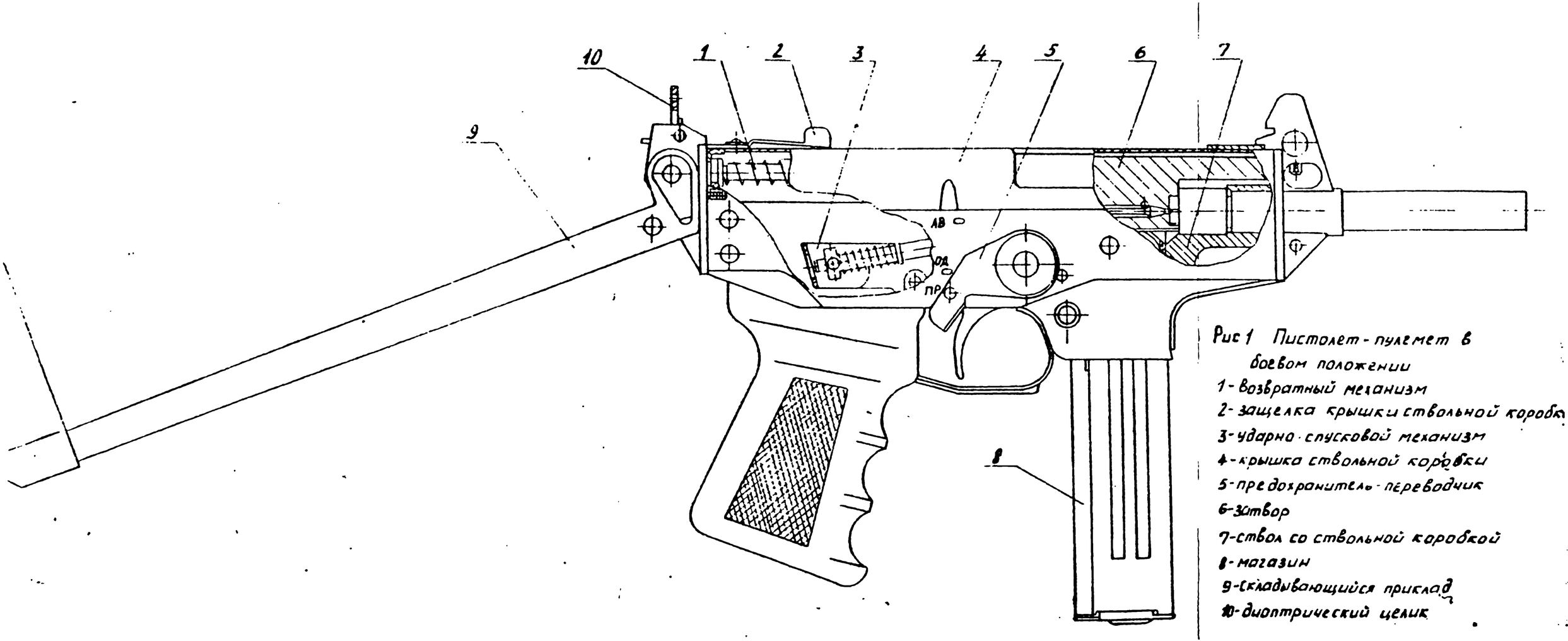

Рис 1 Пистолет-пулемет в боевом положении

1-возвратный механизм
2-защелка крышки ствольной коробки
3-ударно-спусковой механизм
4-крышка ствольной коробки
5-предохранитель-переводчик
6-затвор
7-ствол со ствольной коробкой
8-магазин
9-складывающийся приклад
10-диоптрический целик

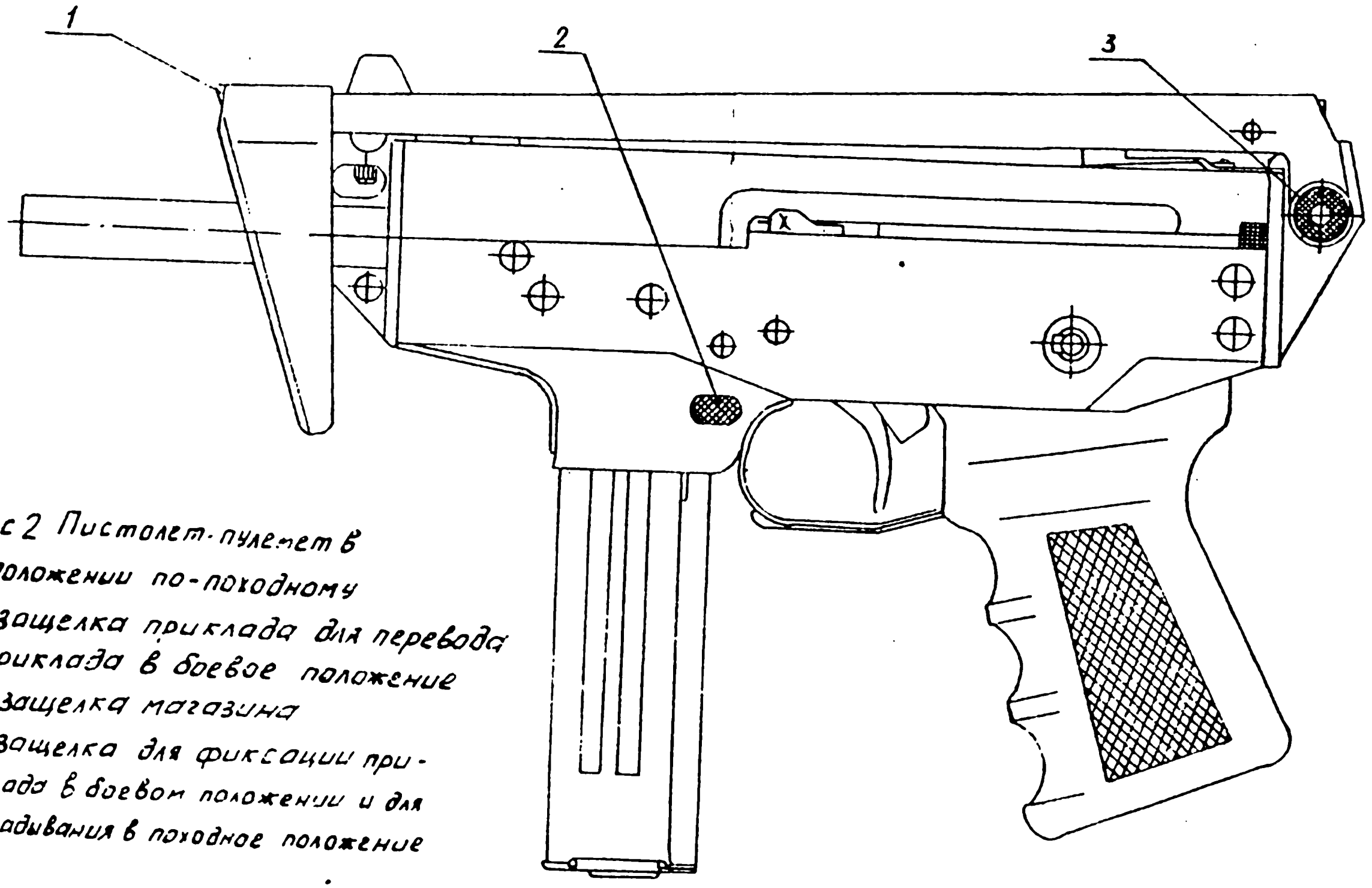

Рис 2 Пистолет-пулемет в положении по-походному

1-защелка приклада для перевода приклада в боевое положение

2-защелка магазина

3-защелка для фиксации приклада в боевом положении и для складывания в походное положение